例　室外機の寸法

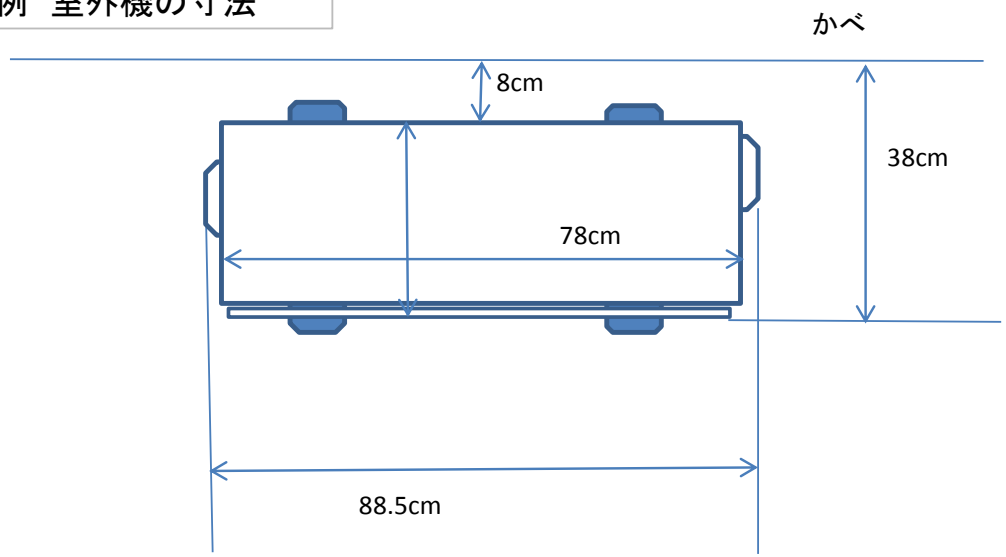

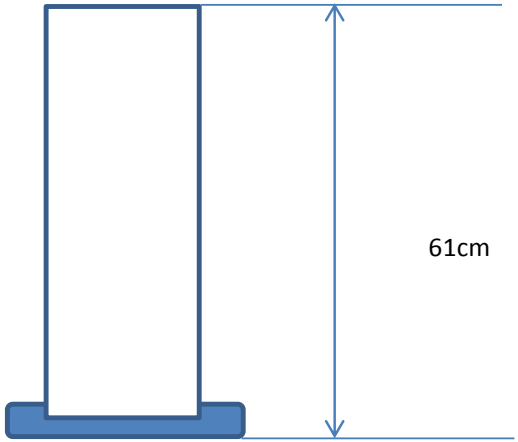

⇒　カバーの寸法

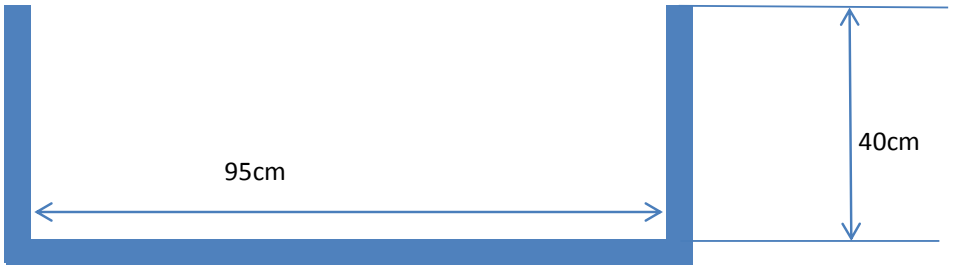

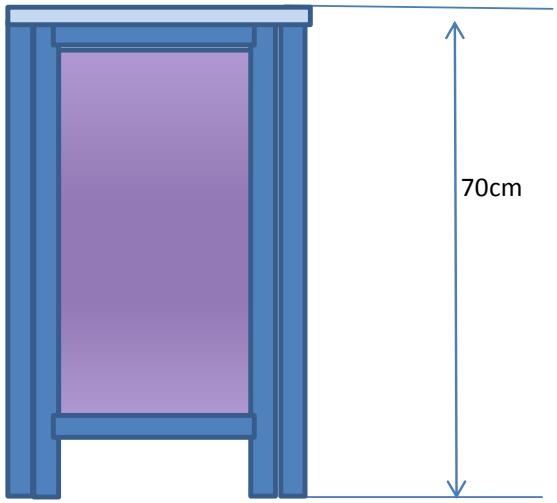

上記　室外機のサイズの場合、下記カバーでちょうどはいります♪